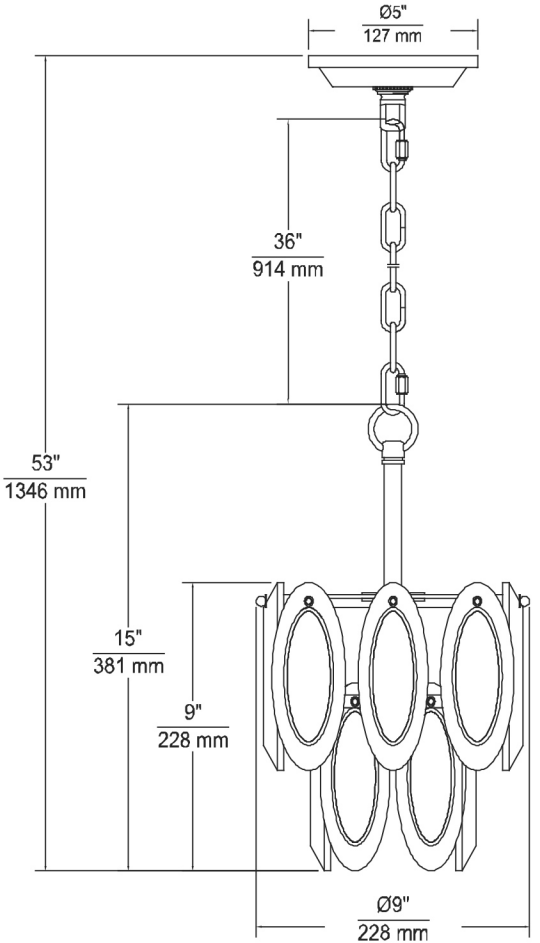
Ø5"
127 mm
36"
914 mm
53"
1346 mm
15"
381 mm
9"
228 mm
Ø9"
228 mm