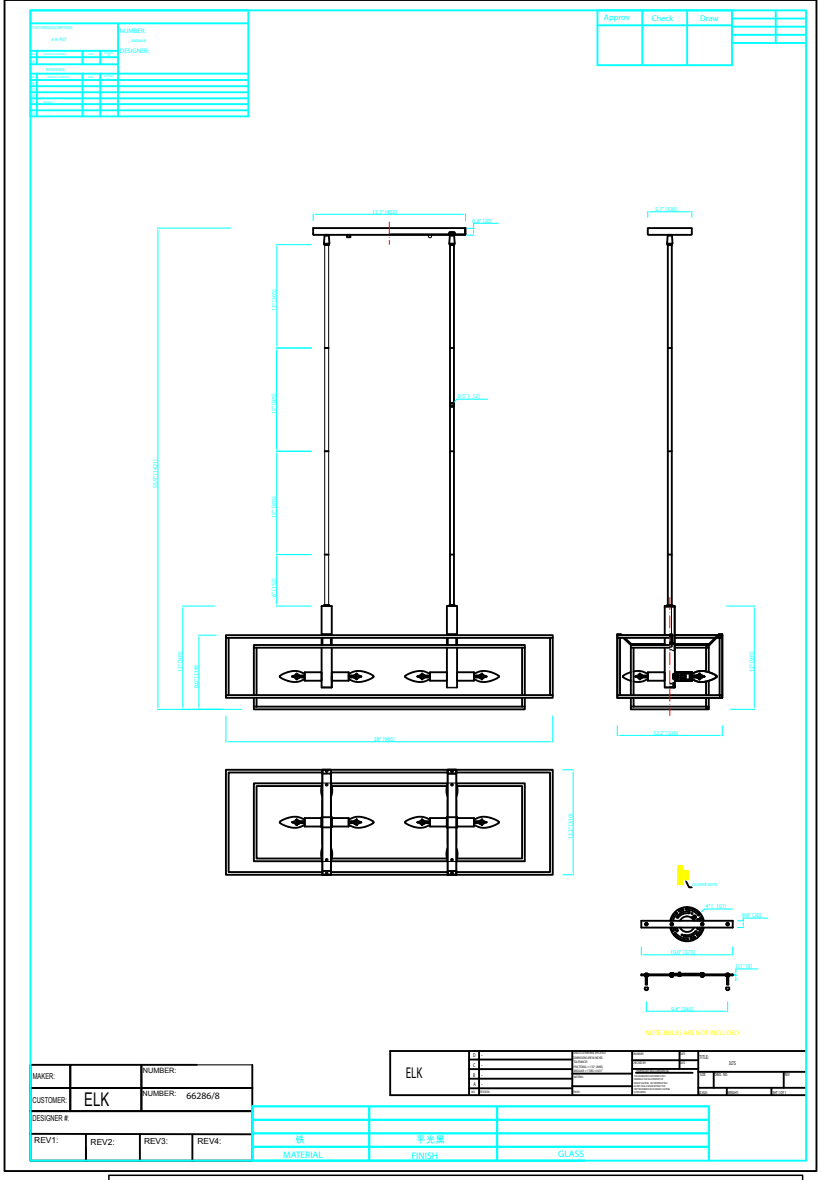
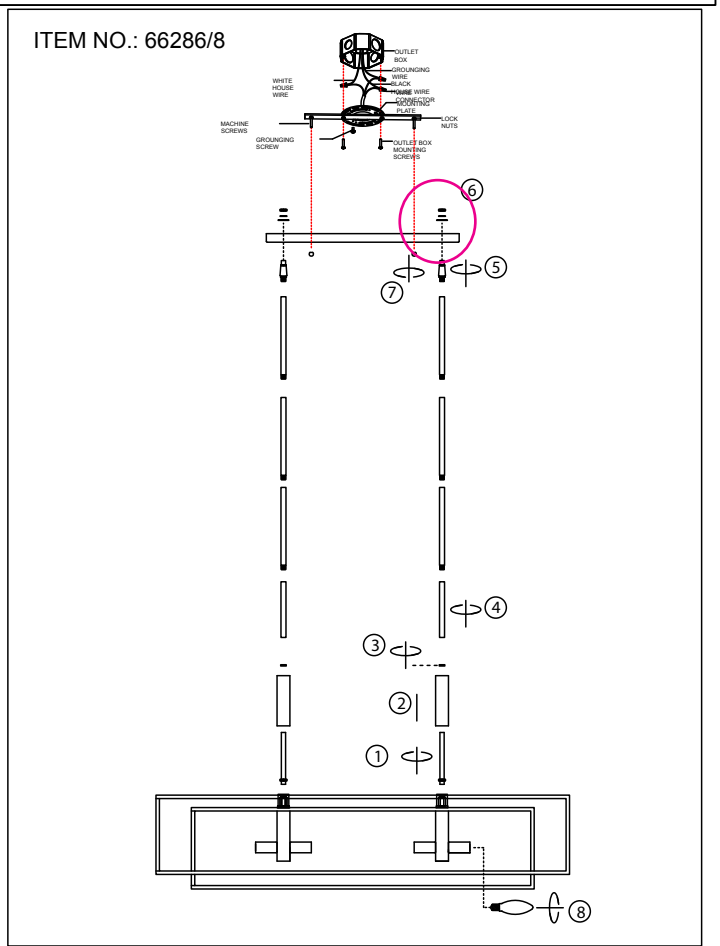
ITEM NO.: 66286/8